LANIX
VIVE LA INNOVACIÓN

XSCOOTER

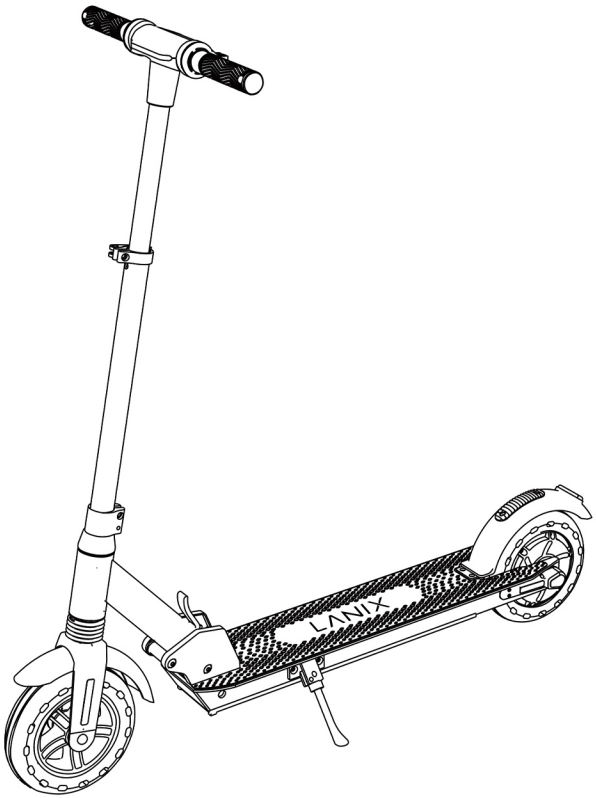

X8 PATÍN ELÉCTRICO

Manual de usuario

Lea

Detalladamente este manual de instrucciones antes de manejar este dispositivo Lanix®. Un mal uso de este equipo podría ser causante de la anulación de la garantía.

La información contenida en este manual está sujeta a cambios sin previo aviso y no representa compromiso alguno por parte de Lanix de America, S.A. de C.V. Es ilegal la reproducción total o parcial del presente manual sin el debido consentimiento escrito de Lanix de America, S.A. de C.V.

INFORMACIÓN DEL PRODUCTO

Patín eléctrico con control por aplicación

1. Marca: LANIX
2. Modelo: X8
3. Batería del patín: 6 000 mAh (216 Wh)
4. Autonomía de Hasta 23 Km por carga

ÍNDICE

Eliminación al final de la vida útil **5**
Descripción el producto **6**
Contenido de la caja **6**
Instalar App Lanix **8**
Plegado y montaje **9**
Carga **11**
Uso **12**
Especificaciones **13**

ELIMINACIÓN AL FINAL DE LA VIDA ÚTIL

Este producto no debe desecharse mediante la incineración, relleno de tierra o mezcla con basura doméstica. La eliminación inadecuada de la batería contenida en este producto puede provocar que la batería se caliente, se rompa o se encienda, lo que puede causar lesiones graves. Las sustancias contenidas dentro de la batería presentan riesgos químicos para el medio ambiente. El Scooter eléctrico X8 en su fin de vida útil es deshacerse de toda la unidad en un centro, programa o instalación de reciclaje de residuos electrónicos. Las regulaciones y leyes locales relacionadas con el reciclaje y la eliminación de las baterías de iones de litio y/o los productos que las contienen variarán según los gobiernos locales, estatales y del país. Debe verificar las leyes y regulaciones correspondientes al lugar donde vive para deshacerse de la batería y/o la unidad de manera adecuada. Es responsabilidad del usuario deshacerse de sus equipos de desechos de manera adecuada de acuerdo con las regulaciones y leyes locales.

DESCRIPCIÓN DE PRODUCTO

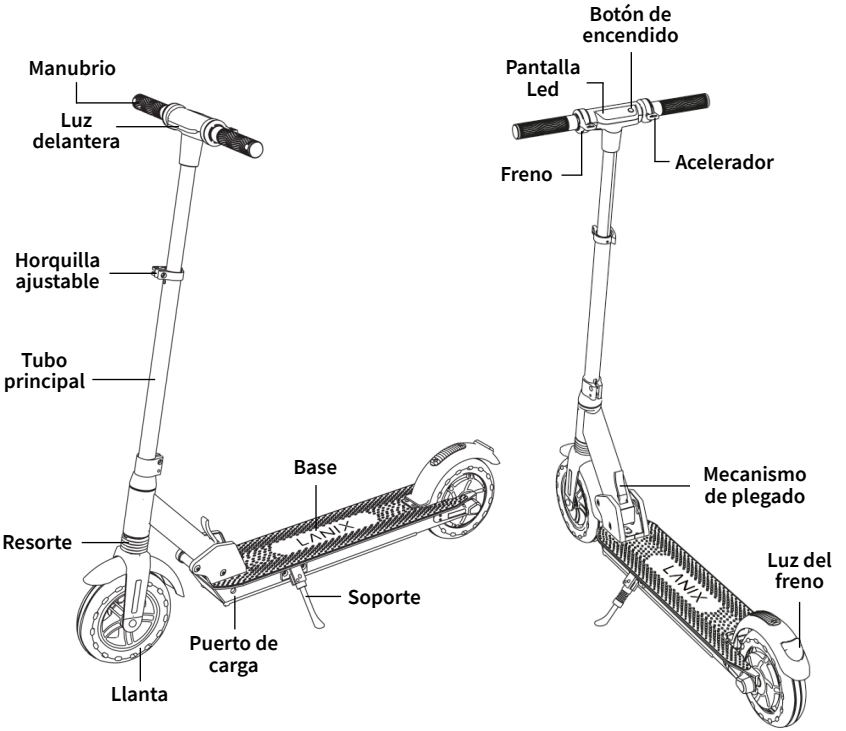

CONTENIDO DE LA CAJA

1 x Patín eléctrico modelo X8
1 x Manual de Usuario
1 x Cargador
1 x Póliza de garantía

Información de botones

La pantalla del X8 presenta varios elementos diferentes. Asegúrese de comprender esto antes de usarlo.
Encendido: Mantenga presionado aprox. 2-3 segundos para encender / apagar el scooter.



Control de crucero: Mantenga la misma velocidad durante al menos 6 segundos para usar esta función. Cancélelo presionando el freno o el acelerador.

MODO: Presione una vez para cambiar entre los modos de velocidad 1, 2 y 3.
Faro: Presione 2 veces rápidamente para encender / apagar las luces.
Unidades de velocidad: Presione 3 veces rápidamente para cambiar km/h y mp/h.

Información de la pantalla

Este ícono indica cuánta batería le queda.
km/h Estos números indican la velocidad actual.



⚠ *Cuando el nivel de la batería sea bajo, apague el scooter y recargue completamente antes de volver a montar.*

INSTALAR APP LANIX

Para descargar la aplicación siga los siguientes pasos:

1. Escanee el codigo QR pegado en el patín.

2. Elija la versión a descargar. Android / iOS





La App "X Scooter" está disponible en App Store & Google Play.

Para información más detallada acerca de las funciones de la aplicación ingresa al siguiente link:
https://lanix.com/comunicados/manual-app-patines-electricos.pdf

PLEGADO Y MONTAJE

Asegúrese de que el patín eléctrico esté apagado antes de trabajar con cualquiera de sus partes. El scooter viene principalmente ensamblado dentro del paquete.
Se requiere algún montaje menor antes de usarlo y todas las piezas y herramientas están incluidas.



Montaje de los Manubrios

Utilice los 4 tornillos M5 para apretar el manubrio.
Asegúrese de que los 4 tornillos estén bien apretados.

SOPORTE

1. Ubique el soporte en el costado de la plataforma del scooter.
2. Empuje el soporte hacia abajo y recargue el scooter.



Doblar y Desplegar el Scooter

1. En primer lugar empuje el soporte hacia abajo y recargue el scooter. A continuación tire el mecanismo de plegado hacia la base.
2. Para asegurarse de que el mecanismo de doblado se liberó, debe poder doblar el scooter al empujar el tubo principal hacia la base sin resistencia.
3. Para desplegar y asegurar el scooter, posicione el tubo principal de manera vertical a la base hasta que el mecanismo de doblado haga un sonido (click) confirmando que el mecanismo de doblado está bien asegurado.

⚠ *Antes de mover, levantar o transportar el scooter, asegúrese de que esté apagado.*

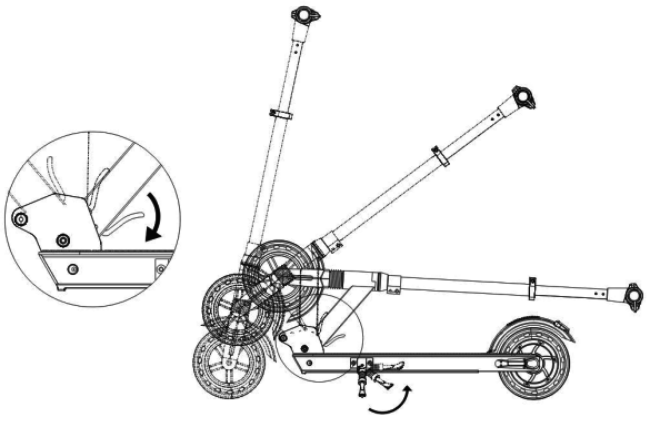

CARGA

⚠ *Cargue el scooter antes de usarlo.*

Cómo cargar

Paso 1. Asegúrese de que el scooter esté apagado antes de cargar y que permanezca apagado mientras se carga.
Paso 2. Ubique el puerto de carga cerca del pie de apoyo debajo de la base y retire la tapa.
Paso 3. Use el cargador y el puerto de carga para conectar el scooter a una toma de corriente.
Paso 4. Mientras el scooter se está cargando, la luz indicadora del adaptador se pondrá roja.

⚠ *Si carga por primera vez, cargue el scooter durante al menos 4 horas antes de usarlo.*

Paso 5. Cuando el scooter está completamente recargado, la luz indicadora del adaptador se volverá verde. Luego puede desconectar el scooter del cargador.

⚠ *No use, bajo ninguna circunstancia, el scooter mientras esté conectado al cargador.*

⚠ *No cargue más de lo necesario. El tiempo de carga estándar es de aprox. 4.5 horas (batería de 6 ah). Cargar más tiempo que esto puede afectar la vida útil y/o el rendimiento de la batería.*

⚠ *Para maximizar la vida útil de la batería, cárguela una vez cada dos meses o cada dos días después de montar.*

USO

Lea la siguiente información antes de intentar montar su X8.

⚠ *Se debe usar casco y otro equipo de protección en todo momento.*

⚠ *Su patín eléctrico soporta hasta 120 kg, se recomienda no llevar pasajeros.*

⚠ *Solo opere el X8 donde esté permitido. Las leyes locales pueden restringir dónde puede viajar.*

Cómo usar

Se recomienda usar equipo de protección como casco, rodilleras, coderas y guantes en todo momento, con el patín ya cargado siga los pasos a continuación.

⚠ Para su seguridad lea toda esta sección antes de usar el patín eléctrico.

Paso 1. Pise cuidadosamente con un pie la base del patín y parece derecho y tome el manubrio.
Paso 2. Mantenga un pie en el suelo y presione el acelerador gradualmente sin soltar el manubrio.
Paso 3. Suba el pie que estaba en el suelo a la base a medida que el scooter tome velocidad.
Paso 4. Para detenerse suelte el acelerador, presione el freno de manera gradual para detenerse y luego bajar un pie a la vez del scooter.

La pantalla muestra cuánta carga queda en la batería. Asegúrese de que la batería esté a plena potencia antes de salir en un viaje de larga distancia.

ESPECIFICACIONES

Dimensiones	Tamaño doblado	1080x420x410 mm
	Tamaño armado	1050x420x1080 mm
Peso	Peso del vehículo	12.5 Kg
Requisitos de conducción	Max. Carga	120 Kg
	Max. Inclinación	15°
	Terreno adecuado	Superficies duras, caminos planos, pendientes inferiores a 15°
Rendimiento	Velocidad	Hasta 25 Km/h
	Rango	Hasta 23 Km/h
Llantas	Neumáticos delanteros	Goma dura; motorizado
	Neumáticos traseros	Goma dura; pasiva
Batería	Tipo	Ion de litio recargable
	Voltaje	6 000 mAh
	Vatios horas	216 Wh
Cargador	Modelo	X8
	Voltaje de entrada	AC100-240V 50/60Hz 2A
	Voltaje de salida	DC 42V 1.5A
	Tiempo de carga	4.5 horas

LANIX

VIVE LA INNOVACIÓN

www.lanix.com